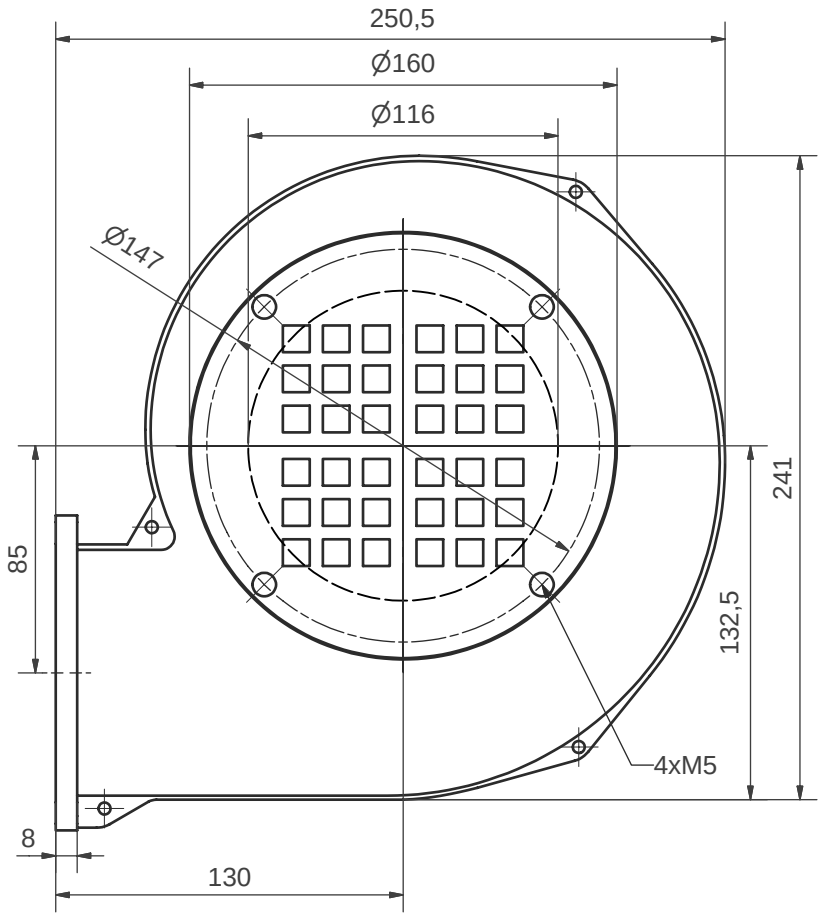

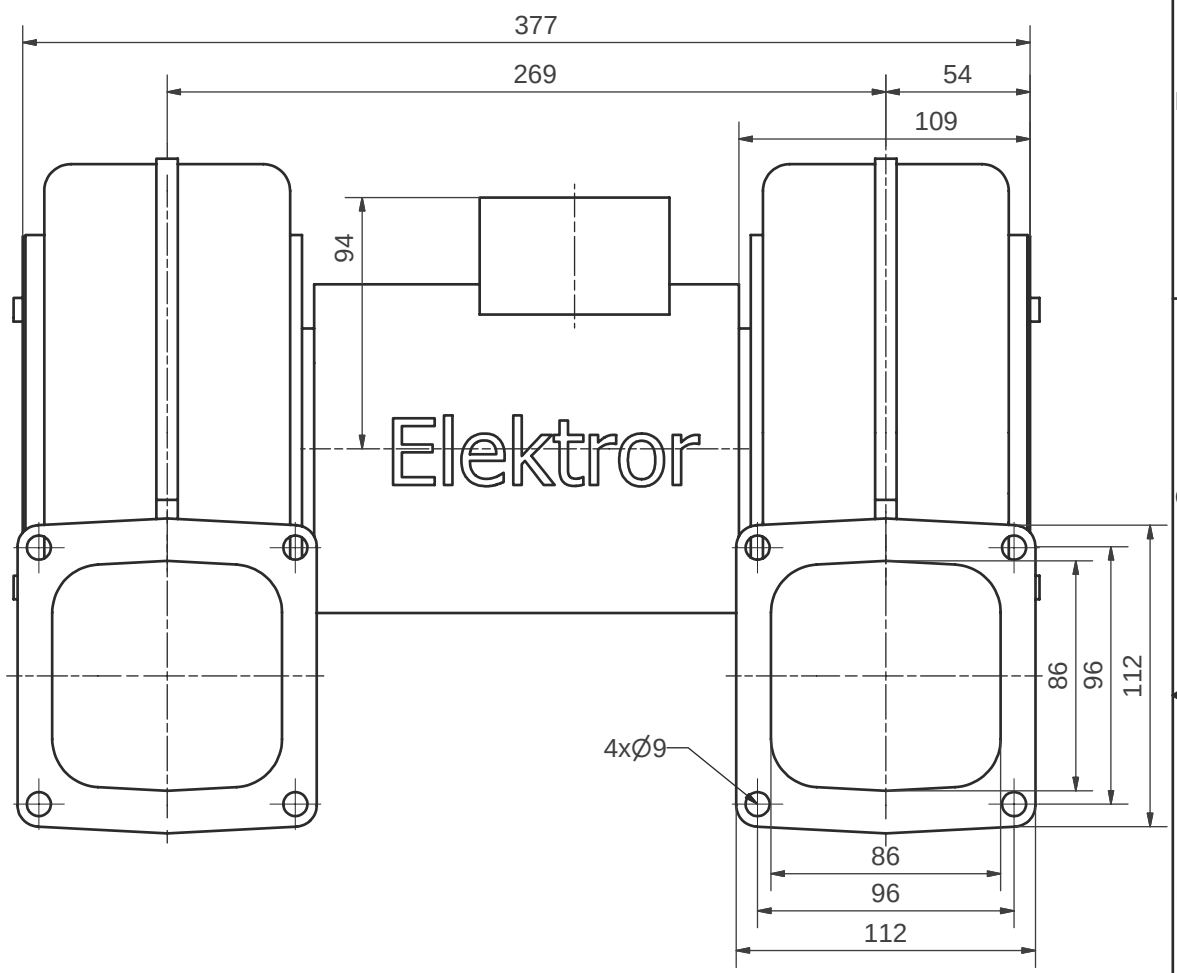

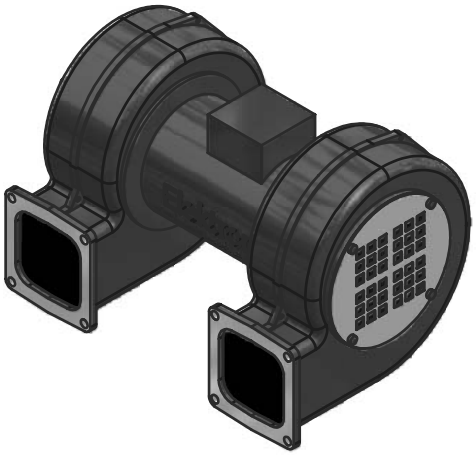

Maße in mm unverbindlich. Änderungen vorbehalten.

Ohne unsere Genehmigung darf diese Zeichnung nicht kopiert oder vervielfältigt, auch nicht dritten Personen, insbesondere Wettbewerbern mitgeteilt oder zugänglich gemacht werden. Widerrechtliche Benutzung durch den Empfänger oder Dritte hat zivil- und strafrechtliche Folgen.

Allgemeintoleranzen DIN ISO 2768-mk	Werkstückkanten DIN 6784 Außenkanten -0,4 Innenkanten +0,2
Gußtoleranzen DIN 1688:	

Werkstoff	Rohmaß	Gewicht	Modell-Nr.	Bemerkung

Maßstab		Datum	Name
1:2	Bearb.	19.12.2006	SKR
	Gepr.	24.01.2007	SKR

Elektror airsystems gmbh

2D 05

BG 63/L

TB-3178 Index

Ersatz für

Ersetzt durch

EDV Nr. TB-3178 Plotdatum 30.01.07