bergab.ru Берг АБ prom@bergab.ru Тел. (495)223-30-70

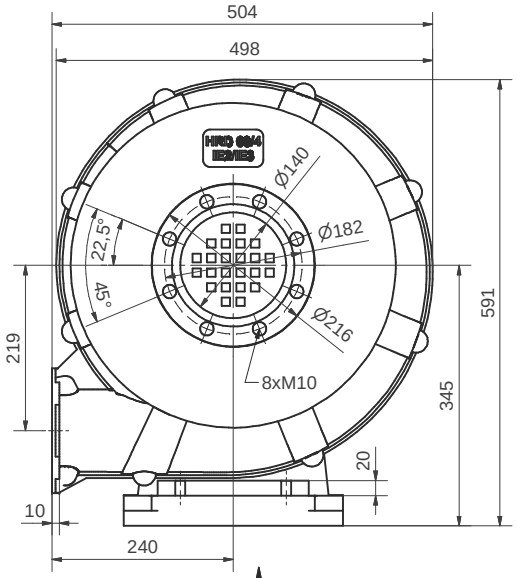

Ansicht A

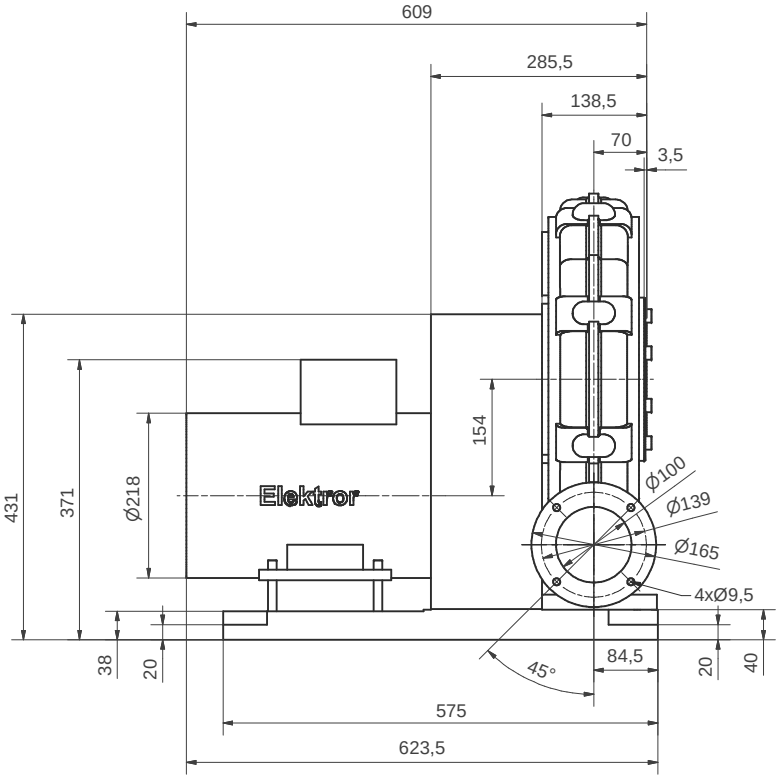

Ansicht A

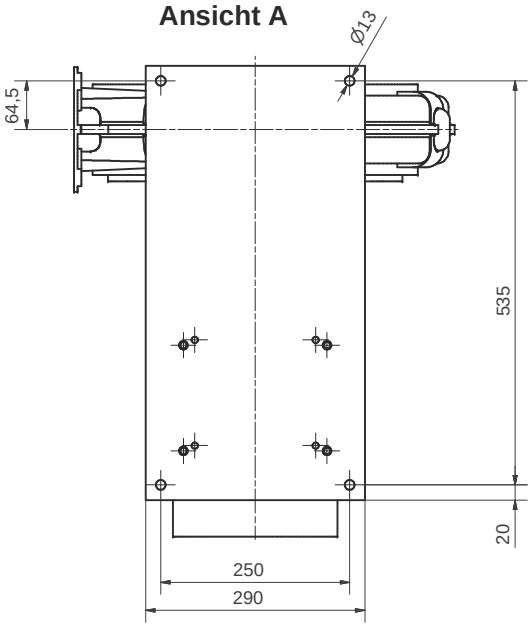

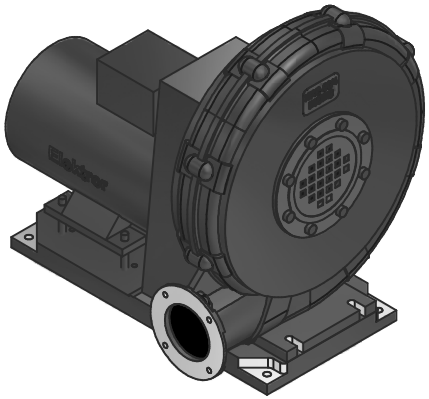

Maße in mm unverbindlich. Änderungen vorbehalten.

Ohne unsere Genehmigung darf diese Zeichnung nicht kopiert oder vervielfältigt, auch nicht dritten Personen, insbesondere Wettbewerbern mitgeteilt oder zugänglich gemacht werden. Widerrechtliche Benutzung durch den Empfänger oder Dritte hat zivil- und strafrechtliche Folgen.

Allgemeintoleranzen DIN ISO 2768-mk	Werkstückkanten DIN ISO 13715 Außenkanten -0,4		Innenkanten +0,2	
Gußtoleranzen DIN 1688:				
				Maßblatt
Werkstoff	Rohmaß	Gewicht	Modell-Nr.	Bemerkung
	Maßstab 1:5	Datum / Name		
		Bearb. 05.08.2014 FLO		
		Gepr. 25.08.2014 FLO		

Elektror airsystems gmbh

HRD 60/4

Stellung Ar, BG 112L, IE2/IE3

01-TB-10155 Index A

Ersatz für

Ersetzt durch

EDV Nr. 01-TB-10155A

Plotdatum 25.08.14