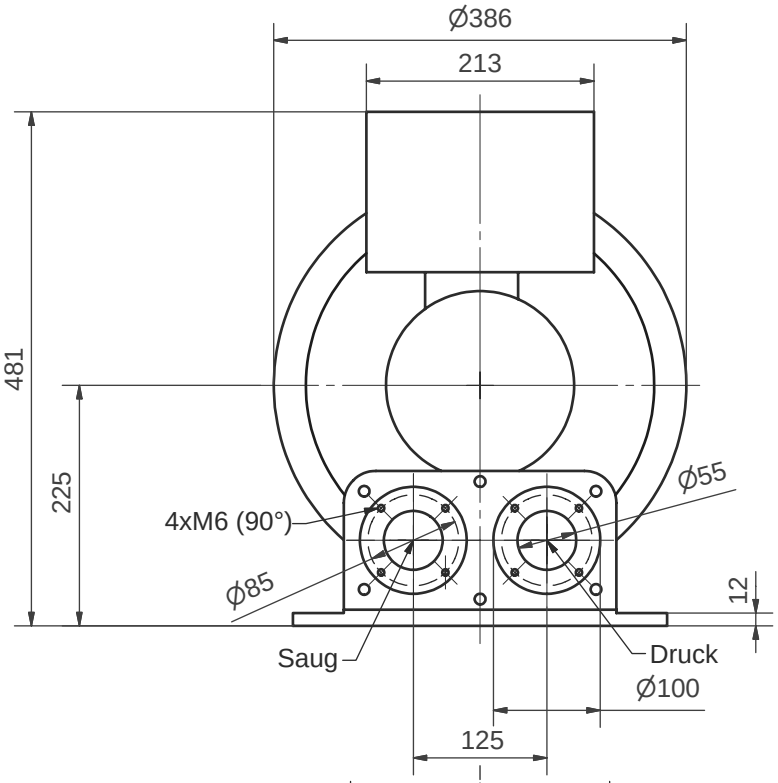

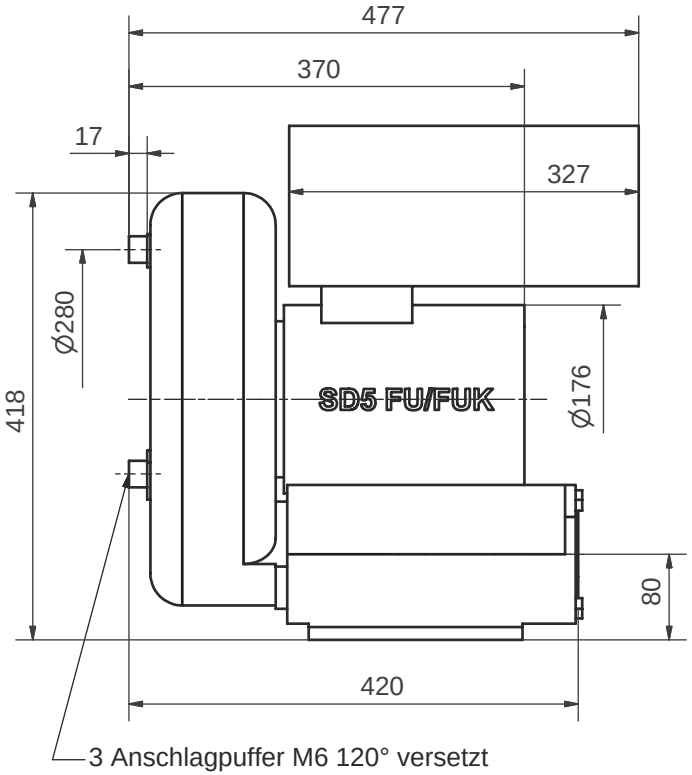

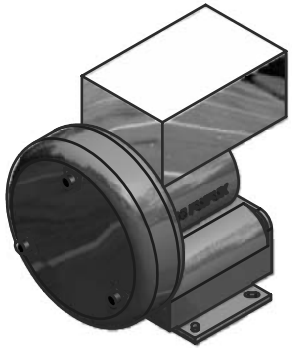

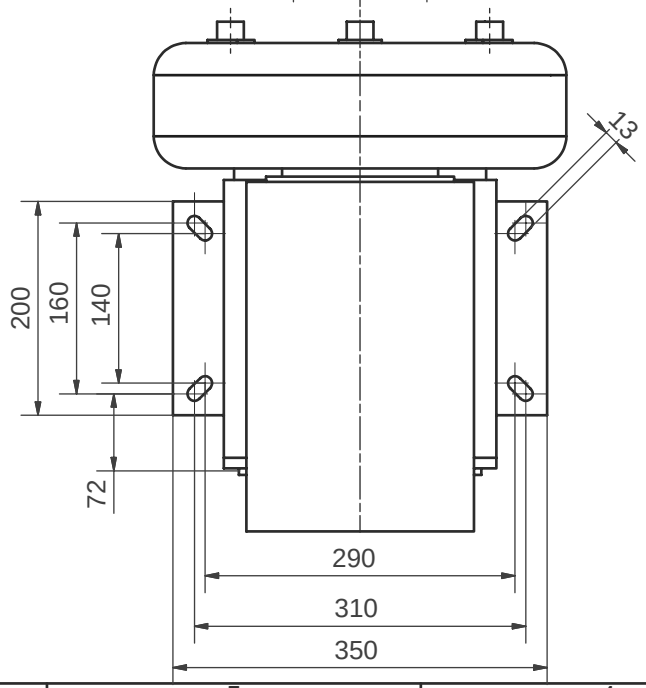

Maße in mm unverbindlich, Änderungen vorbehalten

Ohne unsere Genehmigung darf diese Zeichnung nicht kopiert oder vervielfältigt, auch nicht dritten Personen, insbesondere Wettbewerbern mitgeteilt oder zugänglich gemacht werden. Widerrechtliche Benutzung durch den Empfänger oder Dritte hat zivil- und strafrechtliche Folgen.

Allgemeintoleranzen DIN ISO 2768-mk	Werkstückkanten DIN ISO 13715 Außenkanten Innenkanten			
Gußtoleranzen DIN 1688:				
				Maßblatt
Werkstoff	Rohmaß	Gewicht	Modell-Nr.	Bemerkung

Maßstab		Datum	Name
1:5	Bearb.	03.08.2005	EK
	Gepr.	12.02.2009	EK

Elektror airsystems gmbh

SD 5 FU/FUK

TB-1250 | Index

Ersatz für 22.2074 v. 22.07.02

Ersetzt durch

EDV Nr. TB-1250 | Plotdatum 12.02.09